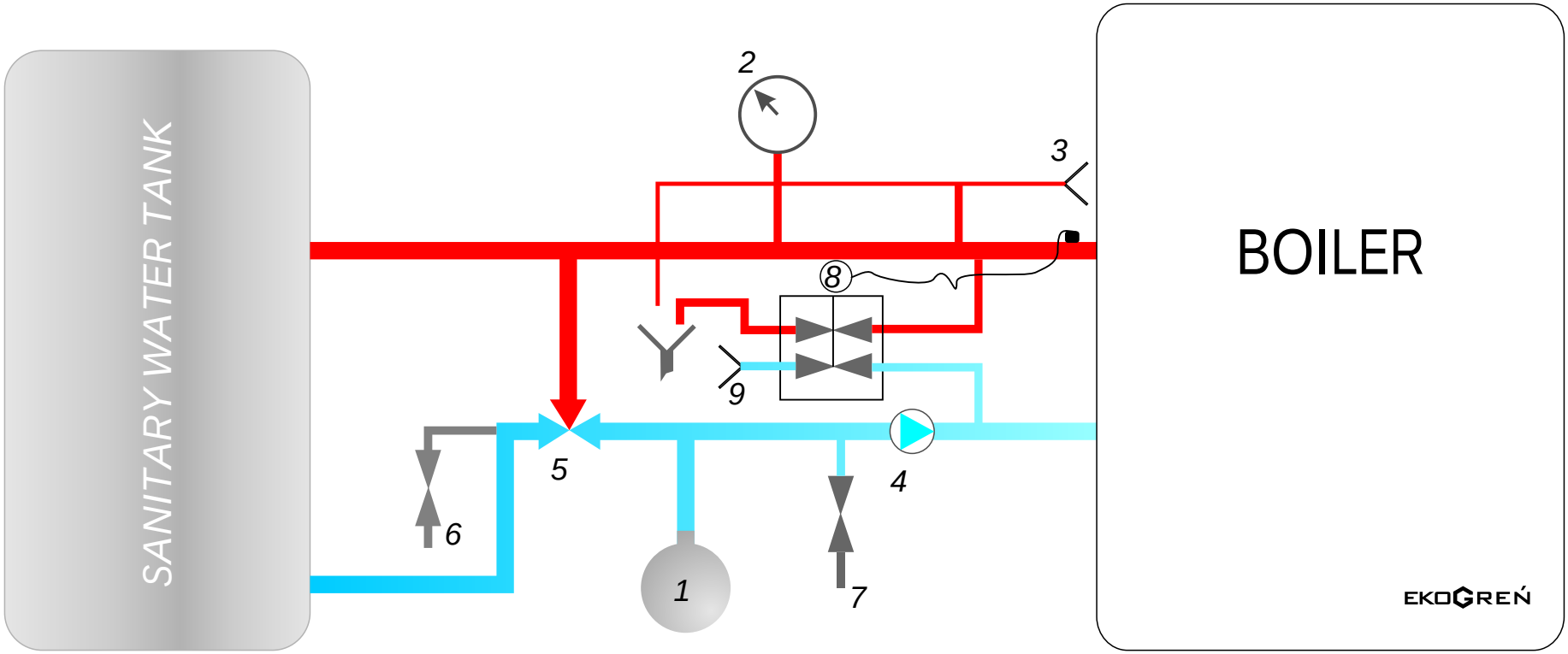

1 - Closed vase
2 - Water gauge height
3 - Safety valve 3 bars linked to a sewer
4 - Recycling pump (operates constantly)
5 - Thermic valve - 3 paths to an opening at 45 degrees Celsius
6 - Circuit filling up
7 - Circuit emptying
8 - Thermic safety valve - 90 degrees Celsius opening
9 - Network water supply minimum folw 1.1 m3/h - maximum pressure 2 bars

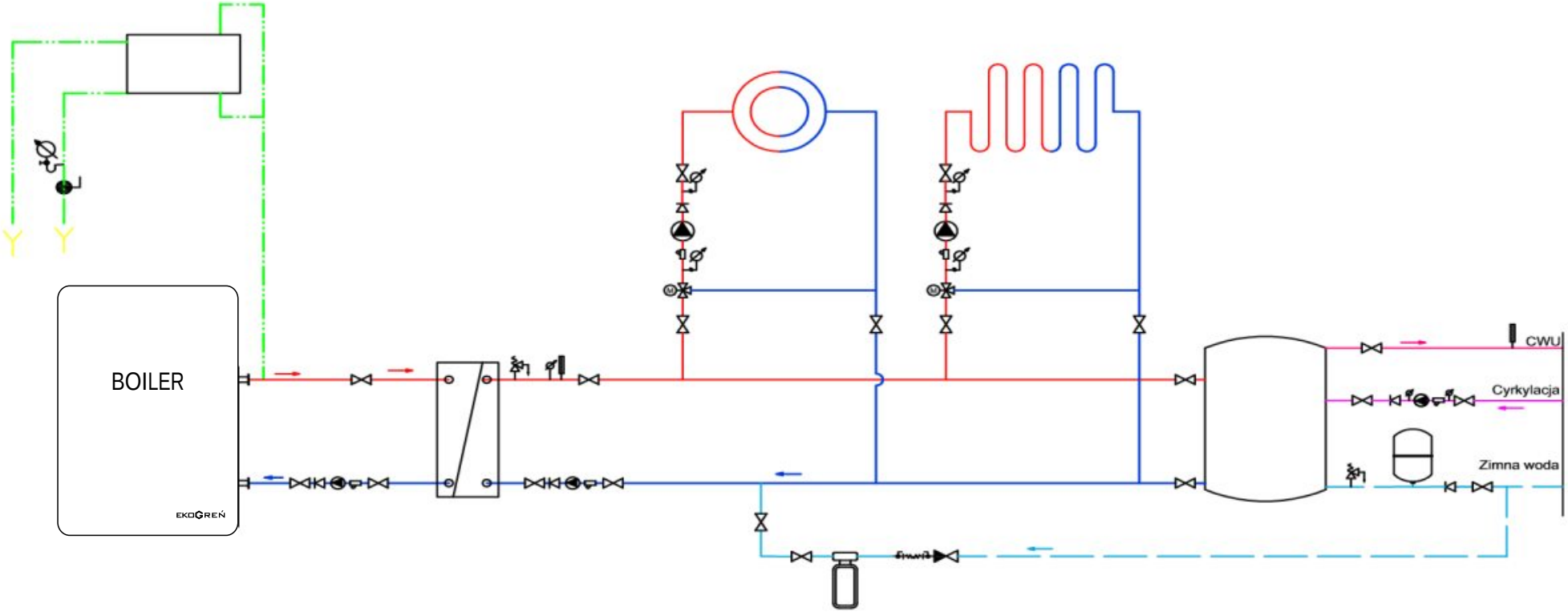
BOILER
EKOGREŃ
CWU
Cyrkylacja
Zimna woda

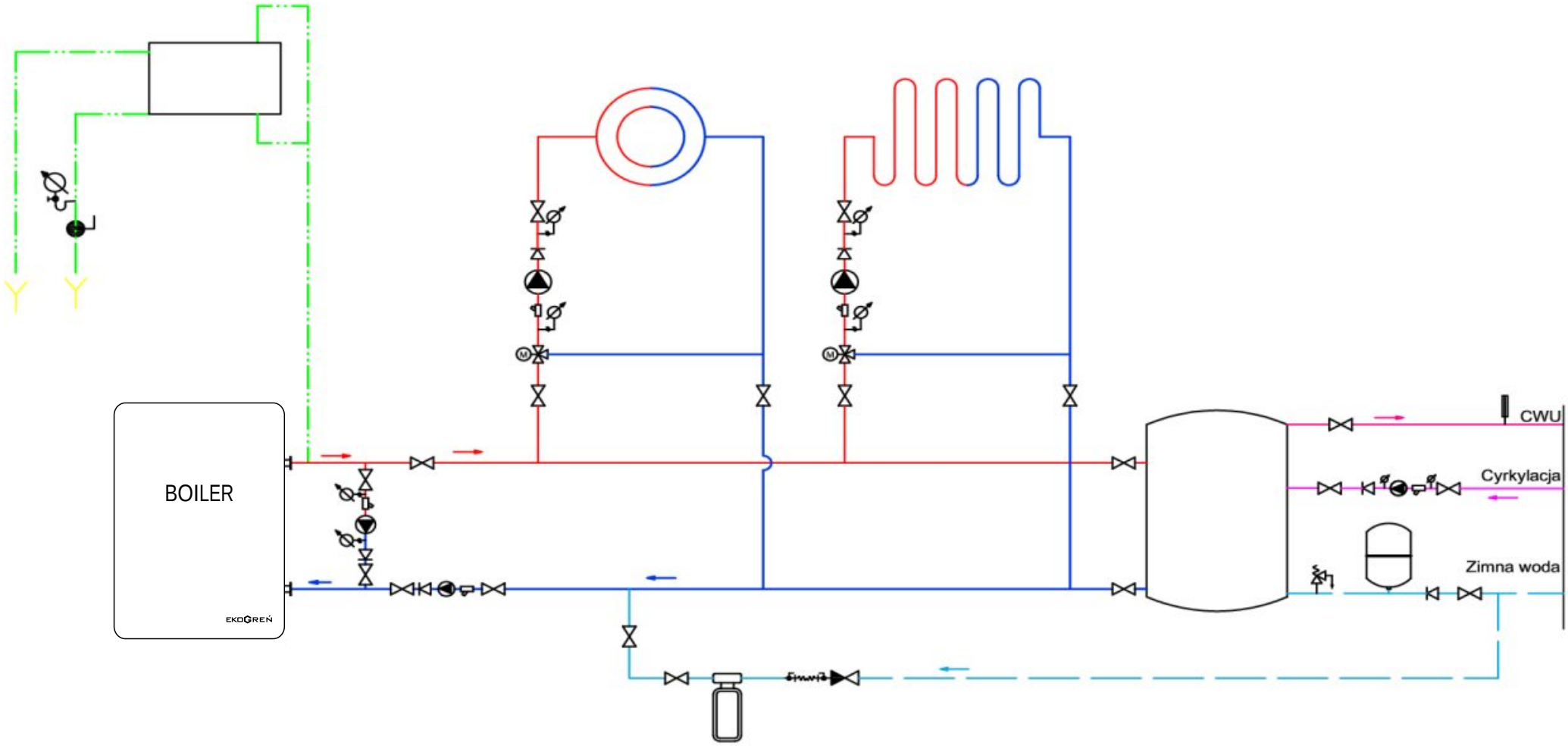
BOILER
EKOGREŃ
CWU
Cyrkylacja
Zimna woda

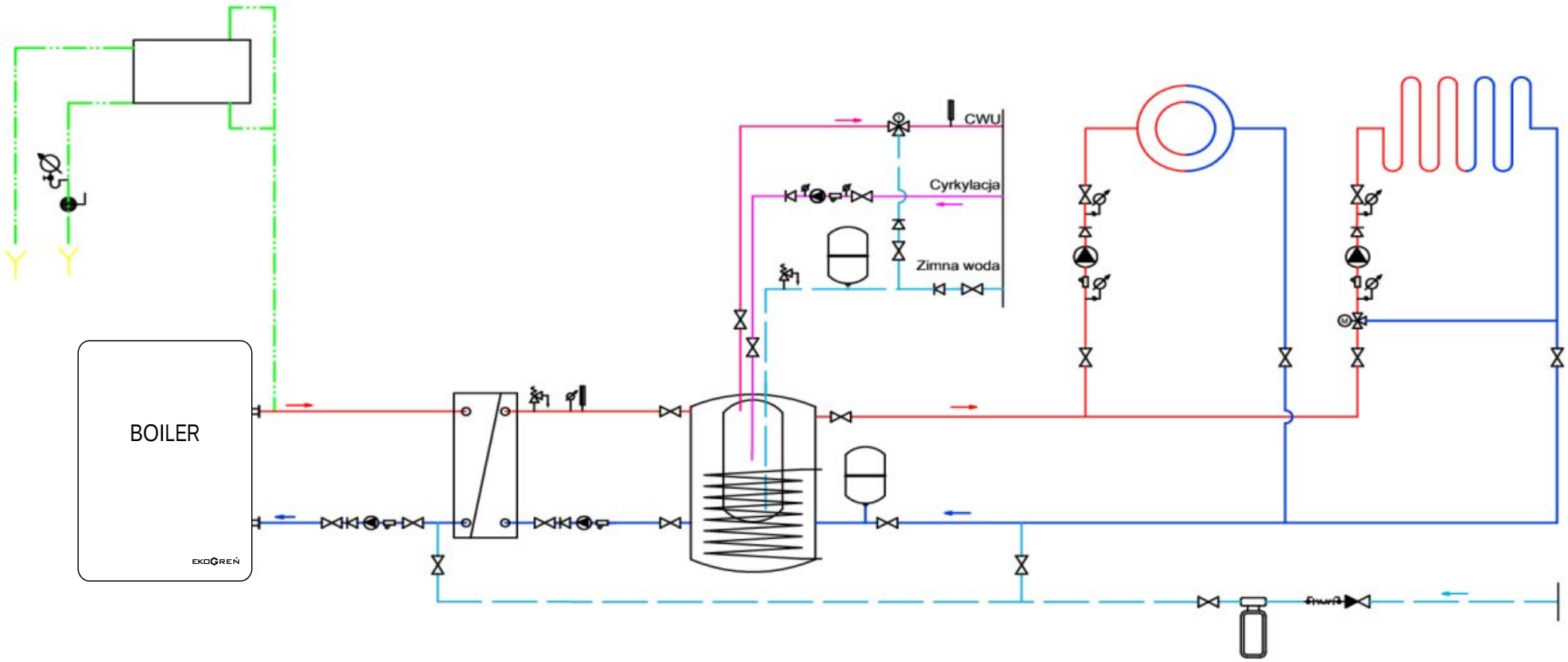
BOILER
EKOGREŃ
CWU
Cyrkylacja
Zimna woda

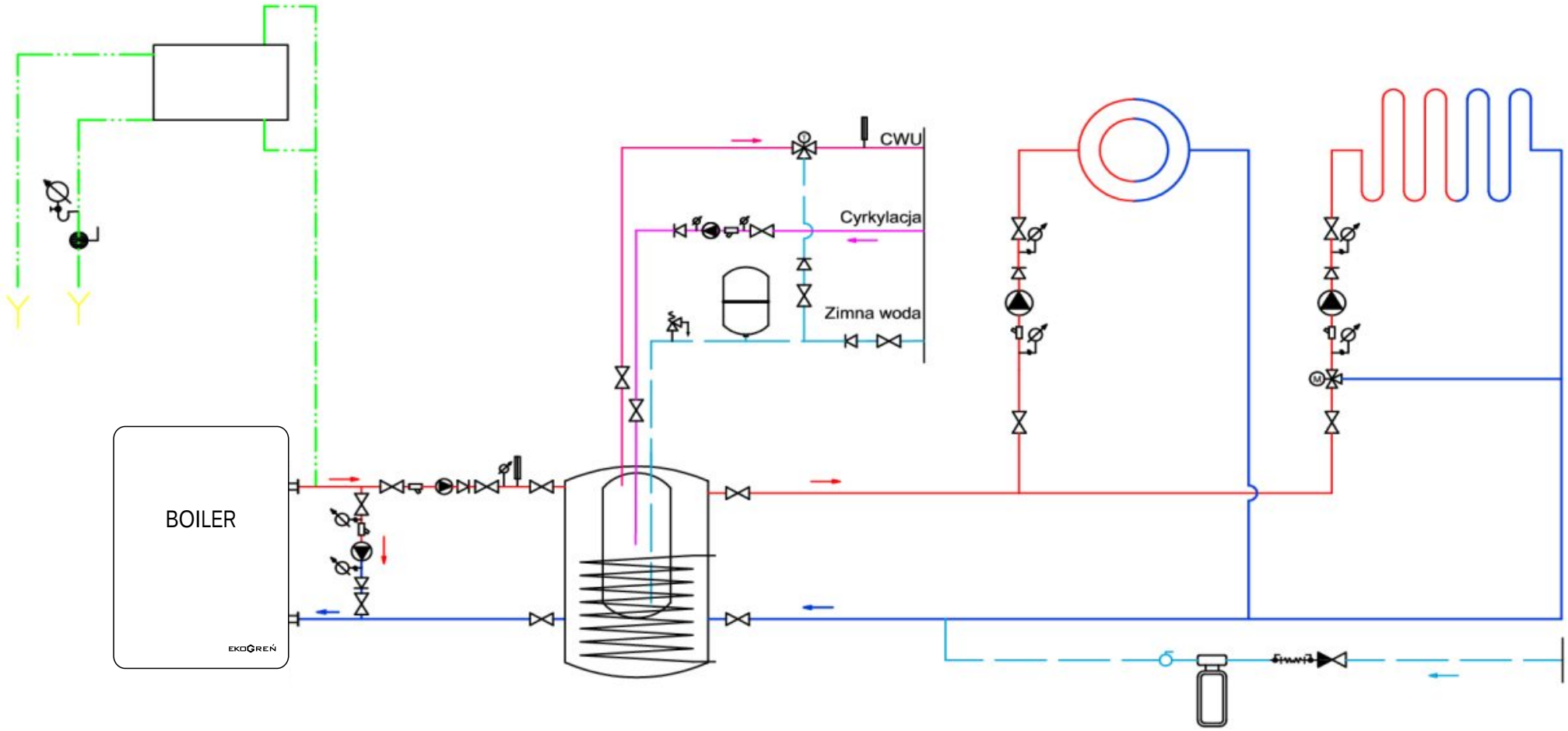
CWU
Cyrkylacja
Zimna woda
BOILER
EKOGREŃ